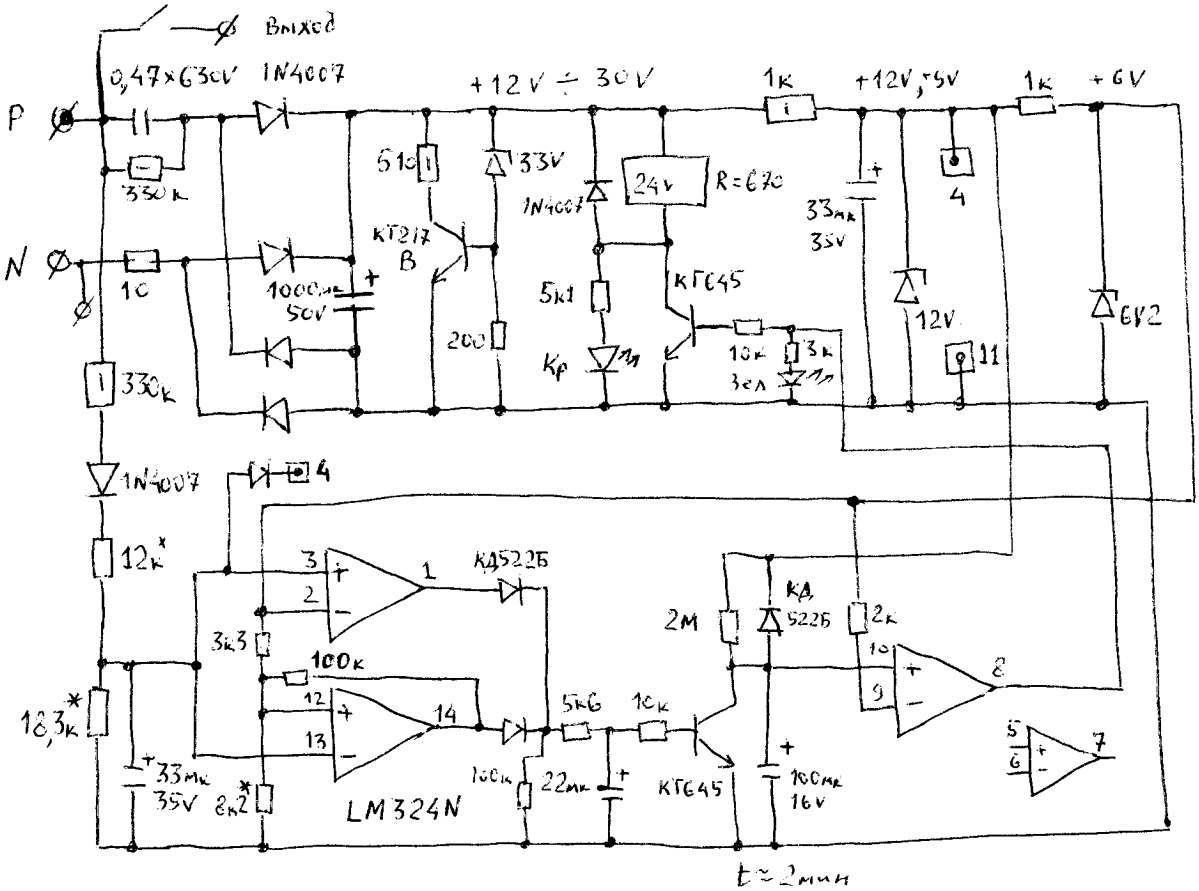Реле Напряжения РН-40А (~120 В ÷ 250 В)